Borniak

Obchodné centrum
DOM-DIELŇA-ZÁHRADA
GYRON-HYFA, s.r.o.
92010 Banka, okres Piešťany

Tel.: 033/76 256 27
T-Mobile: 0902 902 111
0902 902 112
Orange: 0905 427 528
O2: 0949 350 872

Email:
ddz@gyron.sk
gyron@gyron.sk

www.gyron.sk
www.eshop.gyron.sk

UŽÍVATEĽSKÁ PRÍRUČKA PRE ELEKTRICKÉ UDIARNE S GENERÁTOROM DYMU

Borniak

URČENÉ PRE DOMÁCE POUŽITIE

Manuál pre udiarne:
UW-70, UW-150, UWD-70 Simple, UWD-150 Simple, UWDS-70 Simple, UWDS-150 Simple, BBD-70 Simple, BBD-150 Simple, BBDS-70 Simple, BBDS-150 Simple
Generátor dymu: GD-01, GDS-0

Elektrika

- Zariadenie by malo byť napájané zo siete prúdom 230V.
- Vnútorná inštalácia musí mať poistku 16A.
- Zariadenie musí byť bezpodmienečne pripojené k zásuvke s uzemňovacím kontaktom.
- Ak je napájací kábel alebo zástrčka poškodená, je nutné ju vymeniť špecializovanou opravovňou alebo kvalifikovaným elektrikárom, aby ste sa vyhli nebezpečiu.
- Pred zahájením čistenia zariadenie odpojte od napájania.
- Generátor dymu pripojte k napájaciemu zdroju až po jeho inštalácii na zariadenie.
- Pokiaľ používate elektrický predlžovací kábel, jeho aktuálne zaťaženie by malo byť aspoň také, aké je menovité zaťaženie zariadenia.
- Pokiaľ používate elektrický predlžovací kábel, uistite sa, že má účinný uzemňovací kontakt .
- Sieťové káble položte tak, aby nedošlo k ich rozdrveniu, chráňte ich proti ťahaniu.
- Pokiaľ používate elektrické predlžovacie káble, musia byť upravené pre vonkajšie použitie a mali by byť označené „pre vonkajšie použitie“.

Umiestnenie:

- Napájacie šnúry zariadenia by mali byť usporiadané tak, aby neboli v kontakte s horúcimi časťami udiarne.
- Udiareň je určená pre vonkajšie použitie, ale nesmie byť vystavená atmosférickým vplyvom ako sú zrážky, krúpy a silný poryv vetra. Optimálnym riešením je údiť v zastrešených, krytých a zároveň vetraných miestach.
- Nepoužívajte zariadenie v uzatvorených miestnostiach, v prípade použitia pod strechou zaistite dostatočné množstvo vetrania.
- nepoužívajte zariadenie v blízkosti benzínu alebo iných horľavých kvapalín, plynu alebo na miestach, kde môžu byť prítomné horľavé pary.
- Nepoužívajte zariadenie v blízkosti horľavých predmetov.
- Nepoužívajte zariadenie, ak príde do styku s časťami alebo predmetmi, ktoré sú horľavé.
- Doporučuje sa umiestniť hasiaci prístroj blízko zariadenia. Informácie o správnej veľkosti a typu hasiaceho prístroja je možné získať od miestnych úradov.
- Nepripojujte zariadenie, pokiaľ nie je úplne zmontované.
- Nehýbete zariadením, pokiaľ neodstránite všetky pohybujúce sa predmety vo vnútri udiarne a v generátori dymu.
- Nepripojujte zariadenie ku komínu, ventilačnej mriežke alebo iným vodičom, ktoré by mohli spôsobiť nútený ťah vzduchu.

Teplota

Pri používaní udiarne sa diely môžu veľmi zahriať. Pri neopatrnej manipulácii existuje riziko popálenia
Nedotýkajte sa horúcich povrchov, používajte vhodné rukavice.
Deti a domáce zvieratá sa nesmú k zariadeniu približovať bez dozoru, môže dôjsť k popáleniu.
Pred čistením nechajte zariadenie vychladnúť.
K čisteniu zariadenia nepoužívajte benzín, petrolej, liehoviny alebo iné horľavé látky.

Bezpečnostné opatrenia

Nenechajte zariadenie zaplaviť vodou (napr. pri čistení alebo odkryté vonku počas dažďa, búrky).
Generátor dymu môže pracovať iba s údiacou jednotkou doporučenou výrobcom.
Použitie príslušenstva, ktoré nie je doporučené výrobcom, môže mať za následok zranenie alebo poškodenie zariadenia, za ktoré výrobca ani distribútor nenesú zodpovednosť.
Pri montáži a demontáži zariadenia buďte opatrní na ostré hrany udiarne.
Nepoužívajte zariadenie v rozpore s jeho určením.
Zariadenie je určené pre domáce použitie.
Zariadenie vyžaduje počas používania prísny dohlaď.
Toto zariadenie nie je určené k použitiu osobami (vrátane detí) s obmedzeným fyzickými, zmyslovými alebo duševnými schopnosťami alebo nedostatočnými znalosťami a skúsenosťami.
Po ukončení údenia nenechávajte jednotku zapnutú.
Nenechávajte deti ani zvieratá pohybujúce sa v blízkosti horúcej udiarne bez dozoru.
Deti by nemali mať prístup k zariadeniu.

Podmienky použitia

Nepoužívajte udiareň ako trúbu (nepoužívajte dlhodobo pri vysokých teplotách).
Nenechávajte zariadenie bez dozoru.
Neprekračujte maximálnu teplotu.
Nepoužívajte poškodené elektrické káble.
Nepoužívajte udiareň za dažďa, silného vetru alebo búrky.
Nepoužívajte udiareň v blízkosti horľavých látok.
Nedoporučuje sa nosiť voľné oblečenie alebo rozviazané vlasy v blízkosti udiarne počas údenia.
Nehýbte zariadenie počas prevozu.
Nepoužívajte v uzavretých miestnostiach, udiareň je určená iba pre vonkajšie použitie.
Nedávajte zariadenie na miesto prístupné deťom alebo zvieratám.
Nedotýkajte sa horúcich súčastí, aby nedošlo k popáleniu, doporučujeme používať ochranné rukavice proti vysokej teplote.
K zakrytiu zariadenia nepoužívajte alobal.
Je povinné pripojiť zariadenie k uzemnenej elektrickej zásuvke či predlžovaciemu káblu.
Chráňte pred dažďom a prístupom k vode.
Po každom použití vypnite jednotku zo siete, pokiaľ nie je udiareň používaná.
Udiareň po každom použití dôkladne očistite. Ak je udiareň v prevádzke, nezakrývajte ju ani na ňu nič nepokladajte. Vyprázdnite misku na popol a tuk každé 2 - 3 hodiny a naplňte ju čerstvou vodou.

Model/Typ	UW-70	UW-150	UWD-70 Simple UWDS-70 Simple	BBD-70 Simple BBDS-70 Simple	UWD-150 Simple UWDS-150 Simple	BBD-150 Simple BBDS-150 Simple	GD-01 GDS-01
Napätie	230V	230V	230V	230V	230V	230V	230V
Výkon celkový	615W	1515W	615W	1115W	1515W	2015W	115W
Výkon výhrevného telesa komory	500W	1400W	500W	1000W	1400W	1900W	110W
Poistka (poistka generátoru)	3,15A (1,25A)	8A (1,25A)	3,15A (1,25A)	6A (1,25A)	8A (1,25A)	10A (1,25A)	1,25A
Objem komory	70 L	150 L	70 L	70 L	150 L	150 L	2 L
Maximálna teplota	120°C	120°C	120°C	150°C	120°C	150°C	-
Stupeň odolnosti plášťa	IP20						

TECHNICKÉ PARAMETRE

Rozmery (vonkajšie)

Model/Typ	UW-70	UW-150	UWD-70 Simple UWDS-70 Simple	BBD-70 Simple BBDS-70 Simple	UWD-150 Simple UWDS-150 Simple	BBD-150 Simple BBDS-150 Simple	GD-01 GDS-01
Šírka (mm)	440 (540*) (625**)	530 (630*) (715**)	440 (540*) (625**)		530 (630*) (715**)		355
Výška (mm)	820 (1040*)	991 (1211*)	820 (1040*)		991 (1211*)		250
Hĺbka (mm)	350 (400*)	475 (520*)	350 (400*)		475 (520*)		180

rozmery údiacej komory * rozmery udiarne zostavenej bez generátoru dymu

** rozmery udiarne zostavenej s generátorom dymu Rozmery komory (vnútornej)

Model/Typ	UW-70	UW-150	UWD-70 Simple UWDS-70 Simple	BBD-70 Simple BBDS-70 Simple	UWD-150 Simple UWDS-150 Simple	BBD-150 Simple BBDS-150 Simple	GD-01 GDS-01
Šírka (mm)	400	490	400		490		-
Dĺžka(mm)	580	755	580		755		-
Hloubka (mm)	300	420	300		420		-

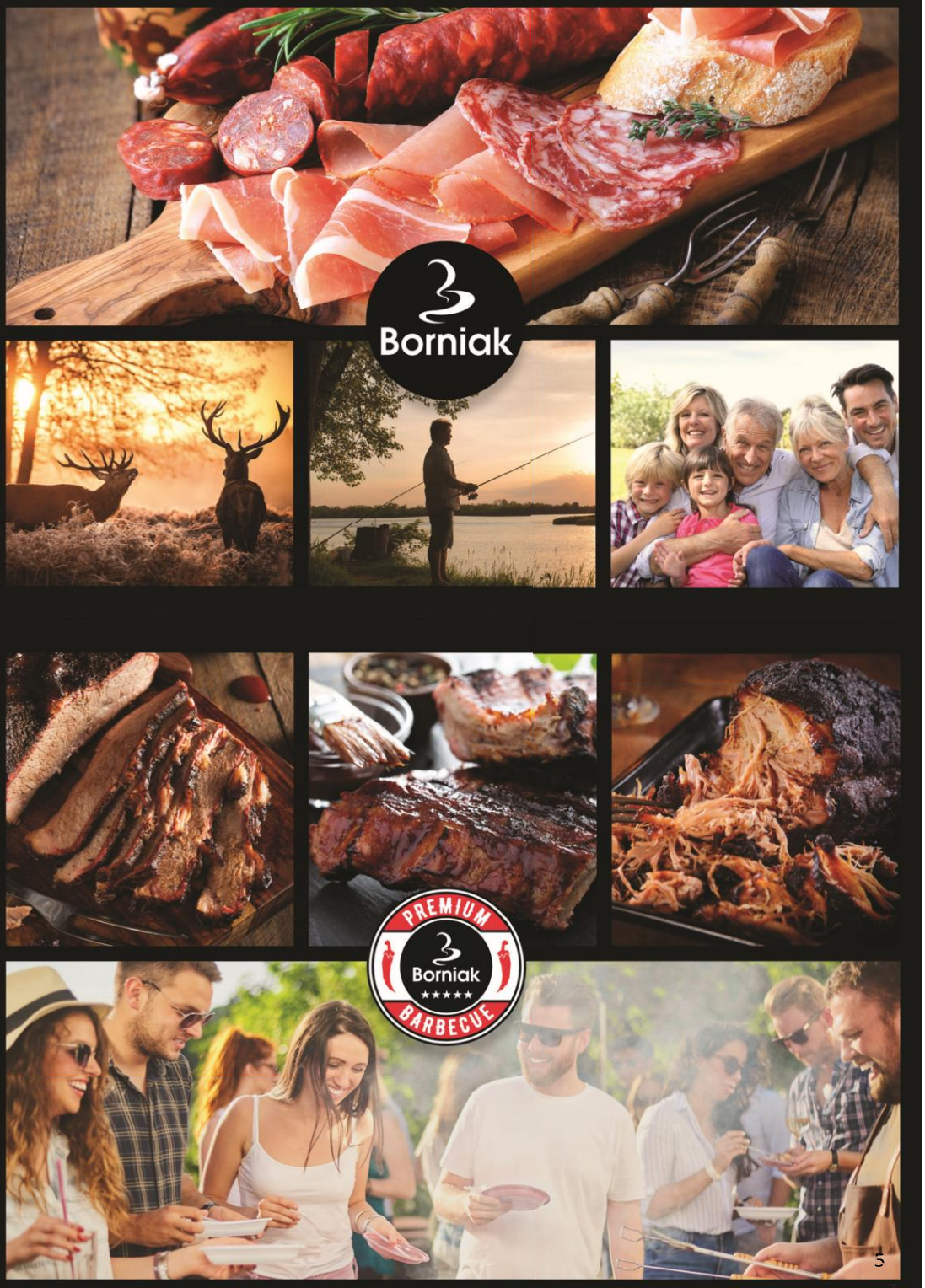

Udiareň UW-70

Jednoduchosť obsluhy a efektivita –takto môžeme popísať udiareň UW-70. Je to najlepší spôsob, aby sa na Vašom stole objavili tie najluxusnejšie syry, ryby a údeniny. Výrobky s podmanivou arómou a neopakovateľnou chuťou. Bez chémie a bez konzervantov.

Pri projektovaní udiarne UW-70 nám záležalo na tom, aby kľúčové procesy údenia prebiehali automaticky a nespôsobovali užívateľom žiadne problémy. Je to zariadenie pre každého - sprevádzkujete ho a začnite používať.

Celý proces vytvárania dymu je sprevádzaný stlačením tlačítka - všetko vďaka generátoru dymu našej výroby. Generátor pracuje tak, aby štiepka tlela a vytvárala dym. Ako je známe, správne spaľovanie dreva je tým, čo rozhoduje o úspechu údenia. A v tomto ohľade sme dosiahli automatizácie. Spaľovanie je uskutočňované samočinne - drevo zo zásobníku je prenášané na ohrievač a tu postupne podlieha zuhoľnateniu. Čo je nutné zdôrazniť absencia plameňa a príslušná teplota spaľovania dreva spôsobuje, že za takýchto podmienok údené výrobky získajú dokonalé dymové aróma, bez toho aby boli opálené.

Popis udiarne

1. Komín s klapkou
2. Rukoväť pre prenášanie
3. Elektrický panel
   a) Termostat
   b) Svetlo označujúce ohrev
   c) Poistka
   d) Napájací kábel
   e) Hlavní vypínač
   f) (SW-150), nastavenie výkonu špirály
4. Zavesenie generátora dymu
5. Otvor na vsunutí generátoru
6. Nastaviteľné nožičky
7. Odkapávací plech
8. Dvere

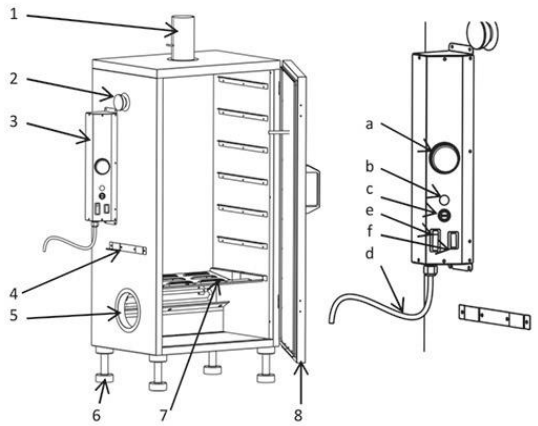

Parametre

Výkon špirály:	500W
Napätie:	230V
Poistka:	3,15 A
Výhrevný výkon generátoru:	110W
Poistka generátoru:	1.25A
Kapacita zásobníku generátoru:	2L

Vonkajšie rozmery udiarne:

Dĺžka:	400 mm
Šírka:	625 mm
Výška:	1040 mm
Údiaca Komora kapacita:	70L

Vnútorné rozmery udiarne:

Vnútorná šírka:	400 mm
Vnútorná dĺžka:	300 mm
Vnútorná výška:	590 mm

Maximálne zaťaženie:	10 kg
Počet políc:	6
Priemer komína:	80 mm
Maximálna teplota:	120 ° C
Hmotnosť:	17,5 kg

Materiál ALUCYNK + Stainless Steel

Prepravné rozmery: 520/430/920 mm

Udiareň UW-150

Jednoduchosť obsluhy a efektivita –takto môžeme popísať udiareň UW-150. Je to najlepší spôsob, aby sa na Vašom stole objavili tie najluxusnejšie syry, ryby a údeniny. Výrobky s podmanivou arómou a neopakovateľnou chuťou. Bez chémie, bez konzervantov.

Pri projektovaní udiarne UW-150 nám záležalo na tom, aby kľúčové procesy údenia prebiehali automaticky a nespôsobovali užívateľom žiadne problémy. Je to zariadenie pre každého - sprevádzkujete ho a začnete používať.

Celý proces vytvárania dymu je sprevádzaný stlačením tlačítka - všetko vďaka generátoru dymu našej výroby. Generátor pracuje tak, aby štiepka tlela a vytvárala dym. Ako je známe, správne spaľovanie dreva je tým, čo rozhoduje o úspechu údenia. A v tomto ohľade sme dosiahli automatizácie. Spaľovanie je uskutočňované samočinne - drevo zo zásobníku je prenášané na ohrievač a tu postupne podlieha zuhoľnateniu. Čo je nutné zdôrazniť absencia plameňa a príslušná teplota spaľovania dreva spôsobuje, že za takýchto podmienok údené výrobky získajú dokonalé dymové aróma, bez toho aby boli opálené.

Popis udiarne

1. Komín s klapkou
2. Rukoväť pre prenášanie
3. Elektrický panel
   a. Termostat
   b. Svetlo naznačujúce ohrev
   c. Poistka
   d. Napájací kábel
   e. Hlavný vypínač
   f. Nastavenie výkonu špirály
4. Zavesenie generátoru dymu
5. Otvor na vsunutie generátoru
6. Nastaviteľné nožičky
7. Odkvapávací plech
8. Dvere

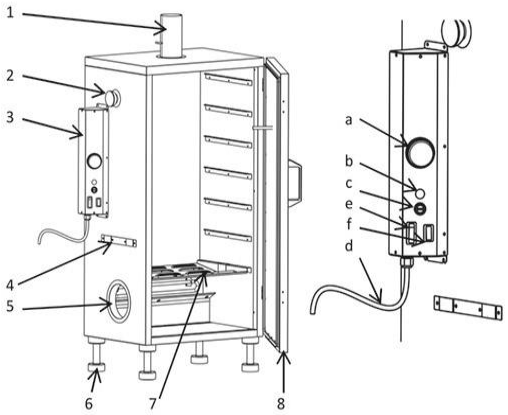

Parametre

Napätie:	230V
Výkon špirály:	1400W
Poistka:	8A
Výhrevný výkon generátoru:	110W
Poistka generátoru:	1,25A
Kapacita zásobníku generátora:	2L

Komora udiarne

Vonkajšie rozmery udiarne:		Vnútorné rozmery udiarne:	
Dĺžka:	520 mm	Vnútorná šírka:	485 mm
Šírka:	715 mm	Vnútorná dĺžka:	420 mm
Výška:	1210 mm	Vnútorná výška:	730 mm
Údiaca Komora kapacita:	150L		

Maximálne zaťaženie:	20 kg
Počet políc:	7
Priemer komína:	100 mm
Maximálna teplota:	120 ° C
Hmotnosť:	25,5 kg

Teplota

Udiareň je vybavená termostatom regulujúcim teplotu v údiacej komore. Stačí nastaviť teplotu a tá bude udržiavaná v komore po celú dobu údenia.

Bezpečnosť

Súčasťou vybavenia udiarne je misa so špeciálne tvarovanými strieškovanými otvormi. Slúži k tomu, aby tuky a šťavy z našich údených výrobkov nekvapkali na výhrevné prvky alebo na tlejúce údenárske drevo. Ďalším dôležitým prvkom je odkvapkávač, ktorý chráni údenárske výrobky pred usadeninami stekajúcimi z udiarne.

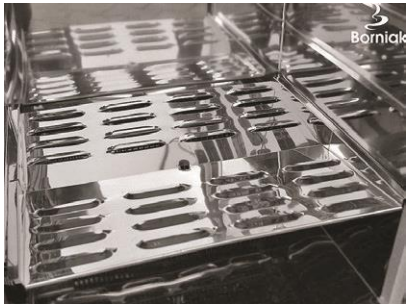

Množstvo dymu

V komíne udiarne bola inštalovaná klapka umožňujúca regulovať hustotu dymu. Hustotu dymu volíme v závislosti na receptúre, akú používame.

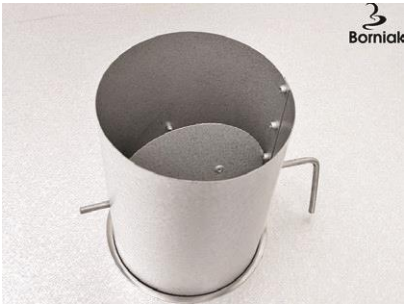

Izolácia

Pri projektovaní udiarne sme predpokladali, že komora bude mať čo najmenej teplotných mostov. Preto je izolovaná polyuretánovou metódou vstrekovania. To predstavuje jedno z našich inovatívnych riešení. Tlaková komora sa vyznačuje maximálnou tesnosťou a úspornosťou. Okrem toho sa na jej stenách nevytvárajú kondenzáty, ktoré môžu údené výrobky pokaziť.

Komora udiarne

Nakladacia komora udiarne UW-70 má obsah 70 l. Vojde sa do nej 10 kg mäsa alebo až 8 kg klobásy. Steny komory sú vybavené úchytkami, vďaka ktorým získavame možnosť údiť na 6 policiach zároveň.

Nakladacia komora udiarne UW-150 má obsah 150 l. Vojde sa do nej 20 kg masa. Steny komory sú vybavené úchyty, vďaka ktorým získavame možnosť údi na 7 policiach zároveň.

Zatváranie

Dvierka komory majú magnetické zatváranie. Sú taktiež vybavené tesnením. Vďaka týmto riešeniam sa používanie zariadenia stáva ešte pohodlnejším.

Postup

Udiarne Borniak sa dodávajú vo dvoch prevedeniach materiálov. Konštrukcia udiarne je zhotovená buď z plechu alu-zinok alebo celo-nerez. Prevedenie Alu - zinok sa vyznačuje dokonalou odolnosťou proti atmosférickým podmienkam. Vnútro zariadenia je zhotovené z nerezového plechu, ktorý má atest pre kontakt s potravinami. U konštrukcie celo-nerez je vnútorný a vonkajší obal z nerezového materiálu , ktorý má atest pro kontakt s potravinami s Ce certifikátmi.

Generátor dymu

Udiareň UW-70 je vybavená generátorom dymu GD-01 vysokej kvality. Zaisťuje rovnomernú prácu prejavujúcu sa rovnomerným spaľovaním prisúvanej štiepky. Takéto podmienky zaručujú získanie najlepších údených výrobkov. Jedno naplnenie generátoru štiepkami vystačí maximálne na 8 hodín vytváranie dymu. Maximálny výkon udiarne je necelých 0.6 kW. Dôsledkom toho je nízka spotreba prúdu na hodinu používania.

Normy

Údenie v udiarňach Borniak je v súlade s normou z roku 2014. Obsah benzo[a]pyrenu v údenej klobáse v našej udiarni činí 0,5 ug/kg. Nové predpisy pripúšťajú maximálne 2 ug/kg.

AKO ZOSTAVIŤ UDIAREŇ

BORNIAK model: UW 70, UW 150

Začíname:

Umiestnite udiareň na rovný, tepelne odolný a nehorľavý povrch, ďalej od budov a miest, kadiaľ neprechádzajú ľudia. Udiareň je určená iba pre vonkajšie použitie. / **Nepoužívajte vo vnútri budov!** /

Neodporučujeme ju používať aj na vonkajších plochách pokrytých textilnými materiálmi.

- Vyberte udiareň z krabice a vybaľte všetky zabalené diely udiarne.
- Našrobujte plastové nohy.
- Pre zabehnutie novej udiarne Borniak je nutné, aby sa udiareň umyla. Jedine tak bude vaše prvé jedlo podľa vašej chuti. Umyte rošty, odkvapovú misku a udiareň.

Inštalácia panela na udiareň:

- Riadiaci panel termostatu sa inštaluje na ľavú časť údiacej komory pomocou 2 skrutiek. Termostatom sa riadi Vaša požadovaná teplota a termostat sa zapína a vypína červeným prepínačom on/off.

Inštalácia generátoru dymu:

- Pripojte generátor dymu do otvoru v ľavej časti udiarne a zaveste ho na háčiky.
- Zasuňte nerezové odkladacie rošty do udiarne a umiestnite odkvapový plech. Odkvapový plech sa vkladá pod prostredný kolík a je položený na bočných kolíkoch. Umiestnite obdĺžnikovú misku do spodnej časti udiarne a položte do stredu pod ohrievač štiepky misku s vodou, do misky padá zhorená štiepka, v miske musí byť pri každom použití do polovice jej výšky voda. Pri každom údení musí byť voda dolievaná a vysypaná každé 2 hodiny. Drevenú zhorenú štiepku likvidujte v kovových nádobách k tomu určených.
- Nasypte do zásobníku štiepku. **(Nikdy nepoužívajte inú štiepku ako originálnu Borniak.) Pokiaľ nedodržíte toto varovanie, môže dôjsť k vzniku požiaru s následným závažným, alebo dokonca smrteľným poranením a k poškodeniu majetku.**
- Nainštalujte komín v hornej časti udiarne a otvorte klapku.
- Zapojte udiareň a generátor do určenej zásuvky 230v.
- Nastavte požadovanú teplotu na termostate a čakajte na vyhriatie udiarne. Súčasne zapnite aj generátor dymu. Generátor na štiepku zapnite červeným vypínačom na polohu on. Štiepka sa bude automaticky zahrievať po celú dobu ,pokiaľ generátor mechanicky nevypnete do polohy off.
- Po nastavení generátoru a zahriatí udiarne umiestnite potraviny pre údenie na rošty a dajte ich do udiarne. Pri manipulácii s udiarňou používajte vždy ochranné pomôcky. Používajte správne náčinie na údenie s dlhými a teplu odolnými rukoväťami.
- Po každom údení prevedťe údržbu udiarne. Viď. údržba.

Udiareň BBD-70 Simple, BBDS-70 Simple

1. Komín s klapkou
2. Úchyt pre prenášanie
3. Elektronický ovládací panel
4. Odkvapový plech
5. Dvere s magnetickým zámkom
6. Sonda merania teploty
7. Výhrevné teleso
8. Kondenzátor
9. Nastaviteľné nožičky
10. Generátor dymu

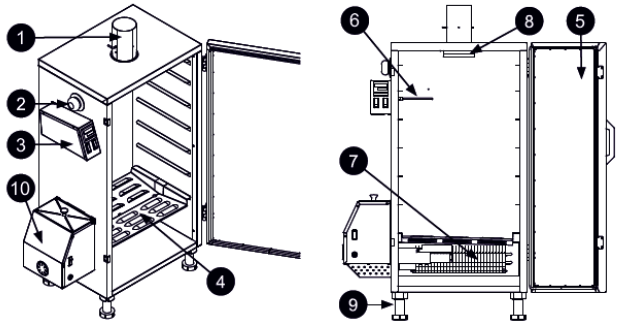

Parametre

Materiál: BBD-70 Simple: aluzinok + nerez , BBDS-70 Simple: nerez + nerez

Nominálne napätie	Výkon	Výkon výhrevného telesa komory	Poistka	Objem komory	Maximálna teplota	Stupeň odolnosti plášťa
230V	1115W	1000W	6 A (1,25 A)	70L	150 °C	IP20

Rozmery (vonkajšie)

Šírka [mm]	440 (540*) (625**)	530 (630*) (715**)
Hĺbka [mm]	350 (400*)	475 (520*)
Výška [mm]	820 (1040*)	991 (1211*)

rozmery údiacej komory
* rozmery udiarne zostavenej bez generátoru dymu
** rozmery udiarne zostavenej s generátorom dymu

Rozmery (vnútorné)

Šírka [mm]	400	490
Hĺbka [mm]	350	420
Výška [mm]	820	755

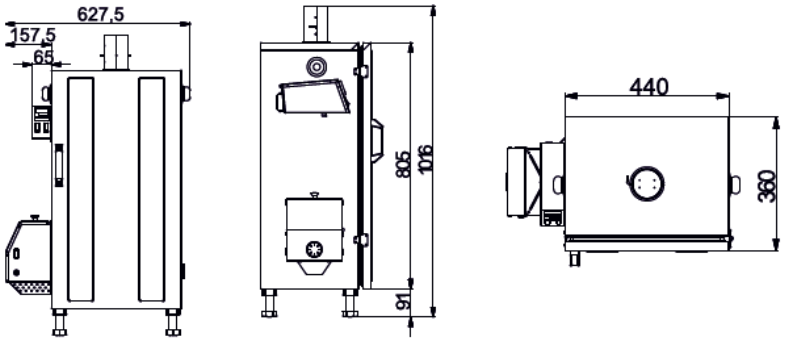

Udiareň BBD-150 Simple, BBDS-150 Simple

1. Komín s klapkou
2. Úchyt pre prenášanie
3. Elektronický ovládací panel
4. Odkvapový plech
5. Dvere s magnetickým zámkom
6. Sonda merania teploty
7. Výhrevné teleso
8. Kondenzátor
9. Nastaviteľné nožičky
10. Generátor dymu

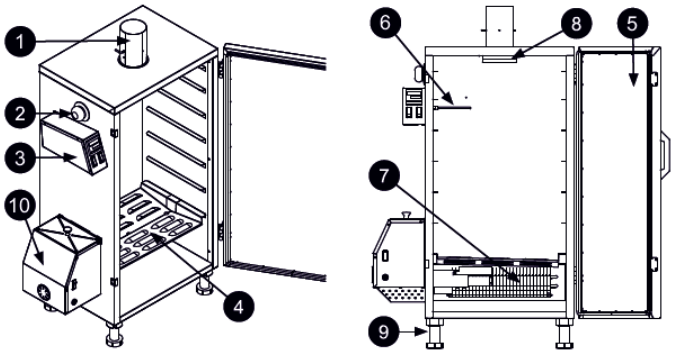

Parametre

Materiál: BBD-150 Simple: aluzinok + nerez , BBDS – 150 Simple: nerez + nerez

Nominálne napätie	Výkon	Výkon výhrevného telesa komory	Poistka	Objem komory	Maximálna teplota	Stupeň odolnosti plášťa
230V	2015W	1900W	10A (1,25A)	150L	150°C	IP20

Rozmery (vonkajšie)

Šírka [mm]	440 (540*) (625**)	530 (630*) (715**)
Hĺbka [mm]	350 (400*)	475 (520*)
Výška [mm]	820 (1040*)	991 (1211*)

rozmery údiacej komory
* rozmery udiarne zostavenej bez generátoru dymu
** rozmery udiarne zostavenej s generátorom dymu

Rozmery (vnútorné)

Šírka [mm]	400	490
Hĺbka [mm]	300	420
Výška [mm]	500	755

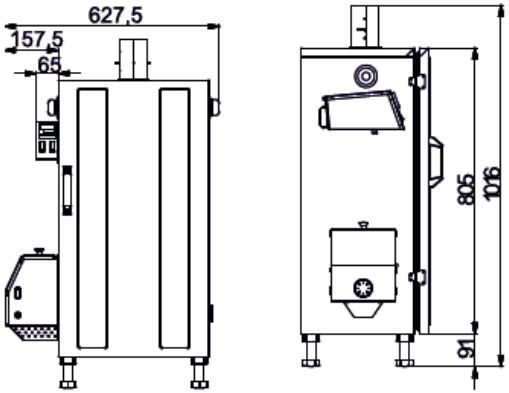

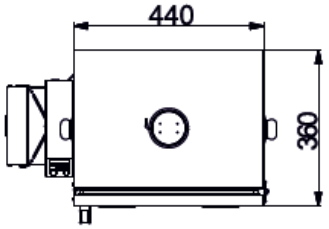

Udiareň UWD-70 Simple, UWDS-70 Simple

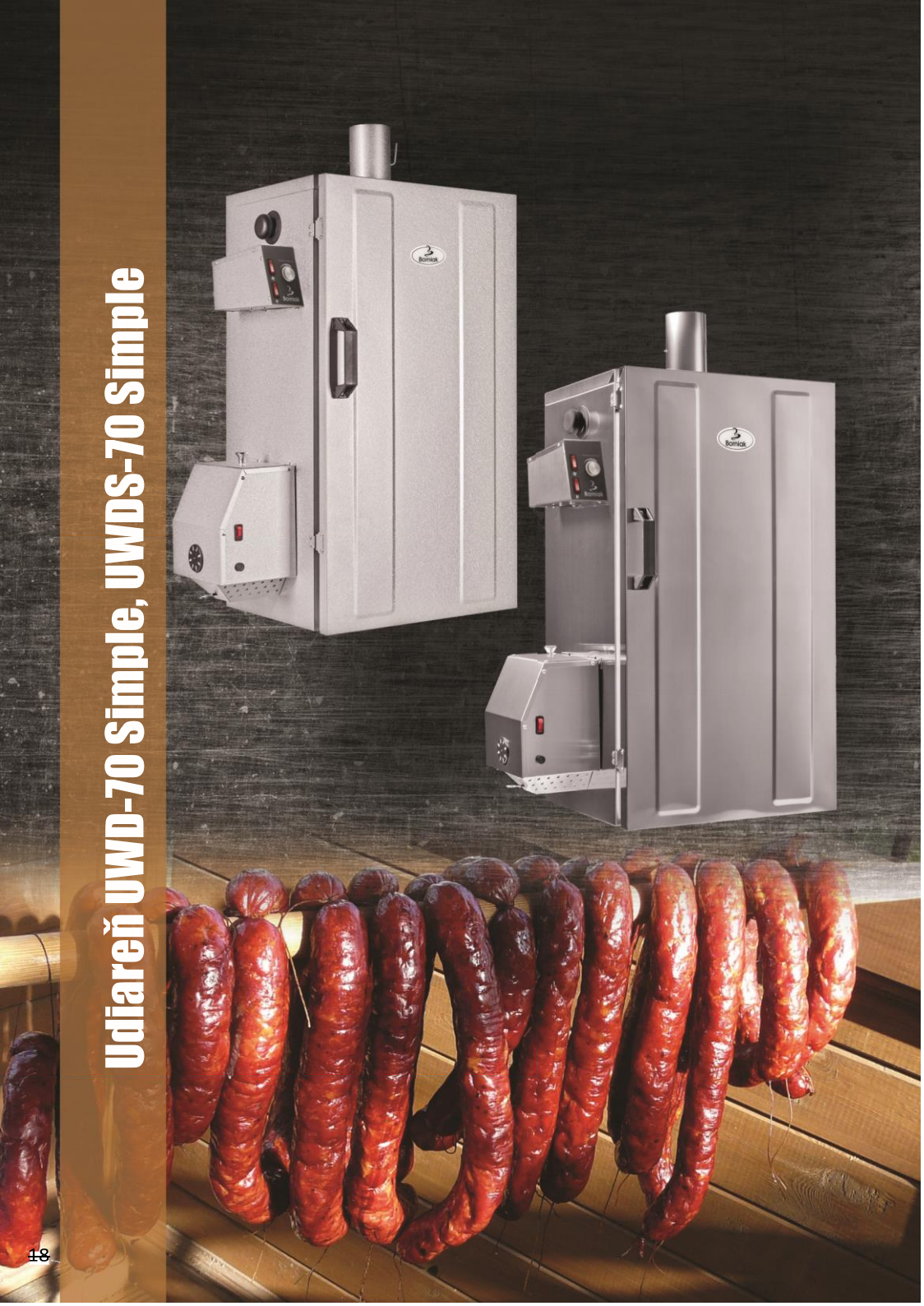

1. Komín s klapkou
2. Úchyt pre prenášanie
3. Elektronický ovládací panel
4. Odkvapový plech
5. Dvere s magnetickým zámk
6. Sonda merania teploty
7. Výhrevné teleso
8. Kondenzátor
9. Nastaviteľné nožičky
10. Generátor dymu

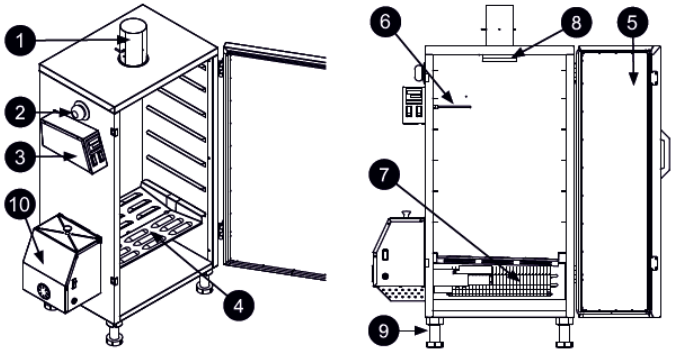

Parametre

Materiál: UWD-70 Simple: aluzinok + nerez , UWDS-70 Simple: nerez + nerez

Nominálne napätie	Výkon	Výkon výhrevného telesa komory	poistka	Objem komory	Maximálna teplota	Stupeň odolnosti plášťa
230V	615W	500W	3,15A (1,25A)	70L	120°C	IP20

Rozmery(vonkajšie)

Šírka [mm]	440 (540*) (625**)	530 (630*) (715**)
Hĺbka [mm]	350 (400*)	475 (520*)
Výška [mm]	820 (1040*)	991 (1211*)

Rozmery údiacej komory
* rozmery udiarne zostavenej bez generátoru dymu
** rozmery udiarne zostavenej s generátorom dymu

Rozmery (vnútorné)

Šírka [mm]	400	490
Hĺbka [mm]	300	420
Výška [mm]	580	755

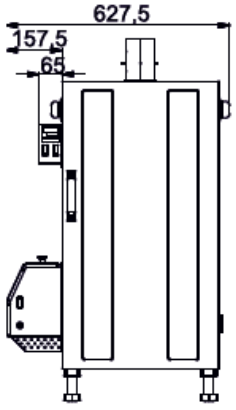

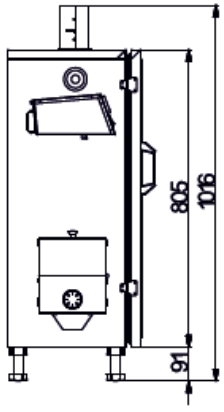

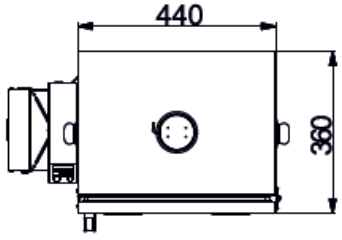

Udiareň UWD-150 Simple, UWDS-150 Simple

1. Komín s klapkou
2. Úchyt pre prenášanie
3. Elektronický ovládací panel
4. Odkvapový plech
5. Dvere s magnetickým zámkon
6. Sonda merania teploty
7. Výhrevné teleso
8. Kondenzátor
9. Nastaviteľné nožičky
10. Generátor dymu

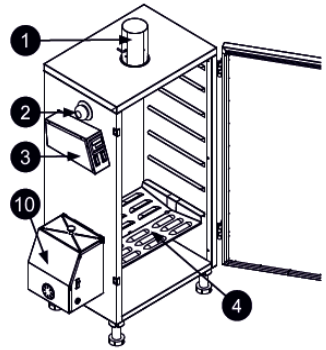

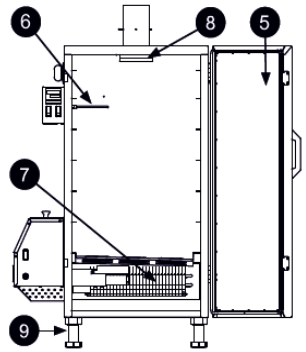

Parametre

Materiál: UWD-150 Simple: aluzinok + nerez , UWDS-150 Simple: nerez + nerez

Nominálne napätí	Výkon	Výkon výhrevného telesa komory	poistka	Objem komory	Maximálna teplota	Stupeň odolnosti plášťa
230V	1515W	1400W	8A (1,25A)	150L	120°C	IP20

Rozmery (vonkajšie)

Šírka [mm]	440 (540*) (625**)	530 (630*) (715**)
Hĺbka [mm]	350 (400*)	475 (520*)
Výška [mm]	820 (1040*)	991 (1211*)

Rozmery údiacej komory

* rozmery udiarne zostavenej bez generátoru dymu

** rozmery udiarne zostavenej s generátorom dymu

Rozmery (vnútorné)

Šírka [mm]	400	490
Hĺbka [mm]	300	420
Výška [mm]	580	755

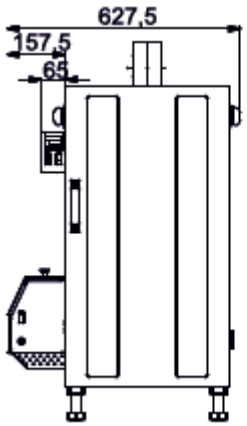

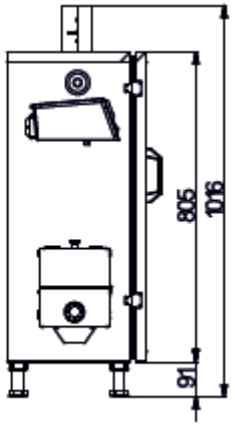

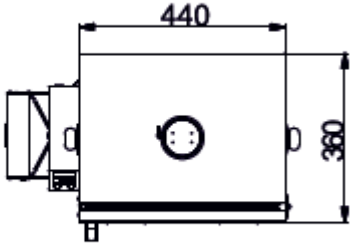

Zloženie zostavy

Udiareň UW/UWD/UWDS/BBD/BBDS:

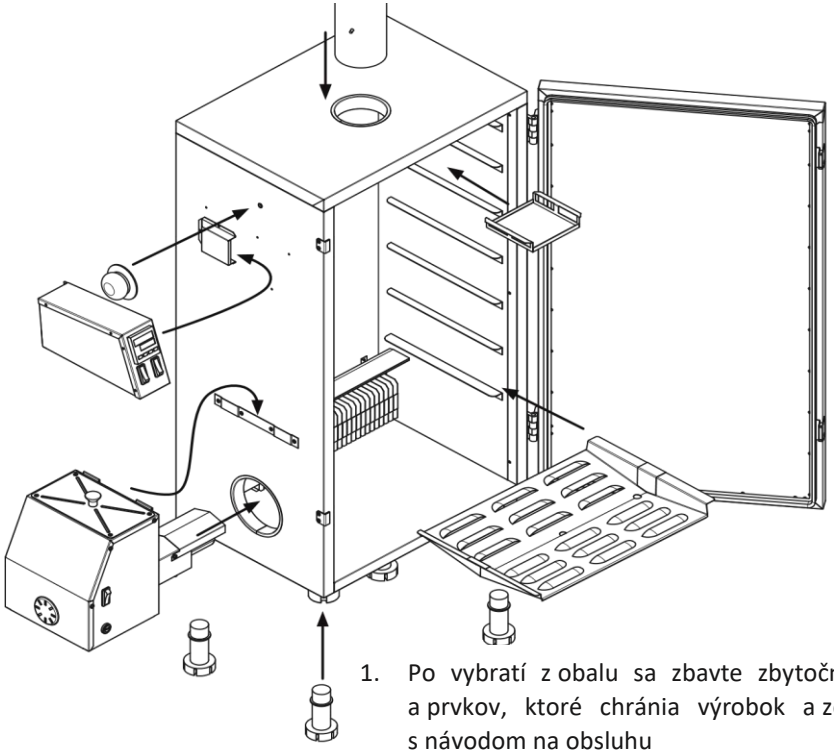

1. Po vybratí z obalu sa zbavte zbytočných obalov a prvkov, ktoré chránia výrobok a zoznámte sa s návodom na obsluhu

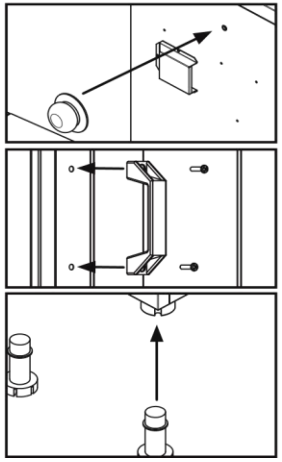

2. Našrobujte dva úchyty k prenášaniu zariadenia

3. Našrobujte kľuku na otváranie udiarne

4. Postavte zariadenie na vhodné miesto, mierne ho nakloňte a zasuňte nožičky do dier na spodku udiarne a nastavte ju tak aby bola vodorovne

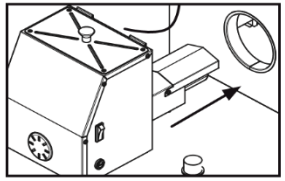

5. Zasuňte vyčnievajúci výhrevný prvok generátoru dymu do bočného otvoru na ľavej strane udiarne. Generátor mierne nakloňte a zasuňte do drážok

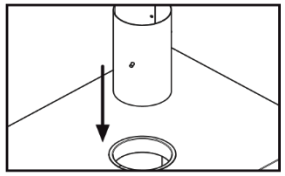

6. Komín vsuňte do otvoru na hornej strane udiarne. Venujte pozornosť správnej orientácii záklopky na dym.

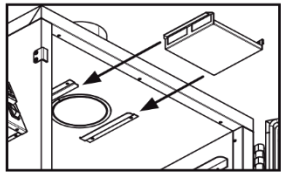

7. Pod komín nasuňte kondenzátor

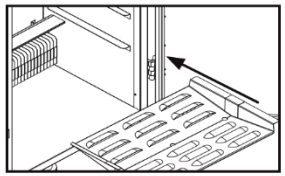

8. Vložte odkvapovú vaňu na dolnú policu

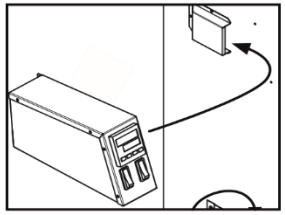

9. Namontujte elektronický panel(viď. ďalší obr.)

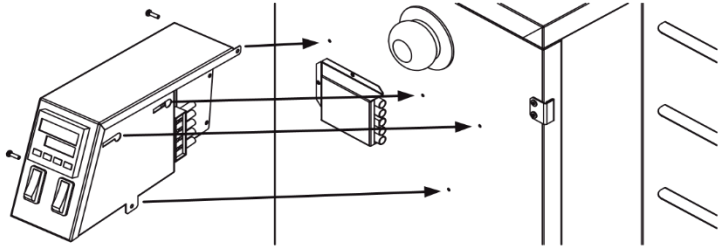

Vpravo

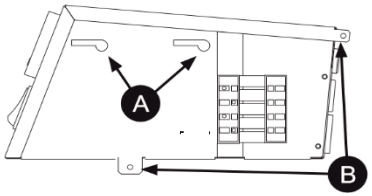

Elektronický panel nainštalujte na ľavú stranu udiarne, vyšrobujte skrutky zo steny udiarne a znovu ich našraubujte po zasunutí panela do konektorov na boku udiarne.

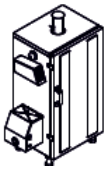

Udiareň

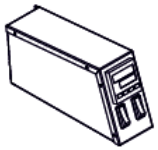

Ovládací panel

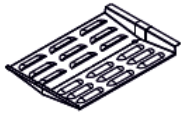

Odkvapová doska

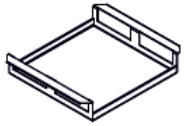

Kondenzátor

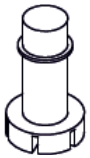

Nastaviteľné nožičky 4ks

Úchyt dverí +2 skrutky

Úchyty na prenášanie

Miska na vodu 2ks

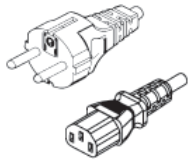

Napájací kábel

Misa GN (iba v BBQ verzii)

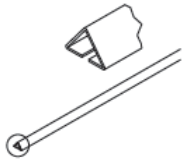

Priečky na zavesenie 3ks

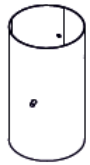

Komín s klapkou

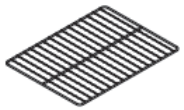

Údenárska polica

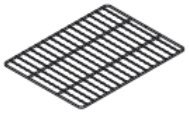

Údenárska polica

Údenárske haky

Generátor dymu GD-01/GDS-01:

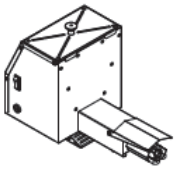

Generátor dymu

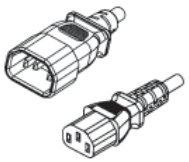

Napájací kábel

Pokrievka na generátor

ÚDIACA JEDNOTKA

11. Komín s klapkou
12. Úchyt pre prenášanie
13. Elektronický ovládací panel
14. Odkvapový plech
15. Dvere s magnetickým zámkom
16. Sonda merania teploty
17. Výhrevné teleso
18. Kondenzátor
19. Nastaviteľné nožičky
20. Generátor dymu

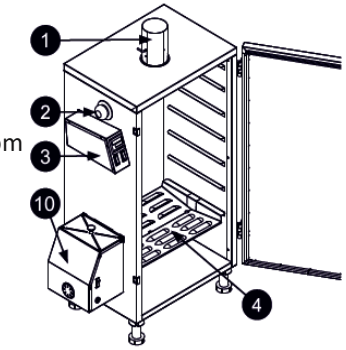

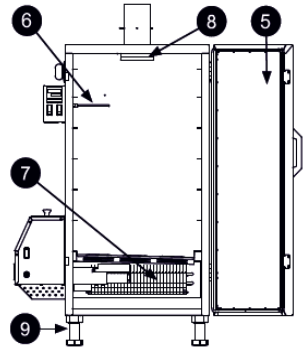

Generátor dymu (10) spôsobuje pomalé a rovnomerné vytváranie dymu.
Komín s klapkou (1) v hornej časti udiarne reguluje hustotu dymu v komore.
Horák s radiátorom (7) je inštalovaný v hlavnej komore.
Nastavte požadovanú teplotu v komore na paneli (3). Horák sa zapne podľa potreby a udržuje požadovanú teplotu.
Kondenzátor sa používa (8) k ochrane údeného mäsa pred odkopávaním dymového kondenzátu. Mal by sa vyčistiť po každom použití udiarne.
Odkvapávací plech (4) chráni horák údiacej jednotky a generátor proti šťave z údeného mäsa.
V údiacej jednotke sú dve misky, ktoré sú do polovice naplnené vodou a jedna je umiestnená pod horákom generátoru, druhý pod otvorom odkapávacieho plechu (4). Prvá misa sa používa k haseniu padajúcej štiepky, druhá sa používa ku zberu štiav z údeného mäsa.
Okolná teplota a vietor majú veľký vplyv na prevádzkové podmienky zariadenia. Za nepriaznivých atmosférických podmienok sa môže doba ohrevu komory zvýšiť. K meraniu teploty je vhodné použiť nezávislý teplomer vo vnútri údeného produktu.
Spotreba štiepky na výrobu dymu je malá - na1 hodinu asi 250 ml údiacej štiepky. Jedna násypka - asi 2 l stačí na 6 až 8 hodín prevádzky.

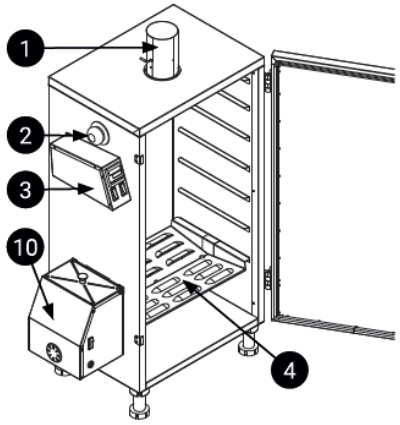

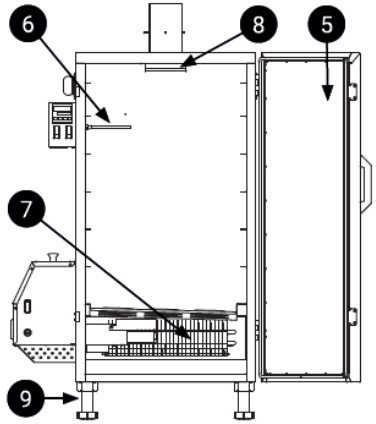

Prvý štart – vypálenie udiarne

Naplňte misky do polovice vodou a umiestnite ich pod horák generátoru a pod odkapávací otvor zásobníku. Naplňte zásobník generátoru drevenými štiepkami a mierne otvorte vzduchovú klapku v hornej časti udiarne.
Misky by mali byť vyliate a naplnené čerstvou vodou každé 2 - 4 hodiny.

Pripojte generátor a udiareň k sieti 230 V s ochranným uzemnením. Spustite generátor dymu a údiacu jednotku, na elektronickom paneli nastavte teplotu do cca. 80 ° C (vid: prevádzka elektronického ovládacieho panela)

Uskutočnite prvé vypálenie udiarne tým, že zahrejete udiareň asi na 2 hodiny. Tým sa zbavíte zápachu a rôznych nečistôt z výrobne. Po zahriatí a vypálení udiarne môžete začať údiť.

POZNÁMKA: Zásobník na štiepku plňte iba drevenou štiepkou označenou výrobcom k tomuto zariadeniu.Za škody vzniknuté používaním neautorizovanej štiepky nezodpovedá výrobca ani predajca.

Teplé zohrievanie (30 °C - 60 °C) - Keď je zapnutý iba generátor dymu, môžeme viesť teplo z dymenia. Za nepriaznivých atmosférických podmienok môžeme zapnúť dymiacu jednotku nastavením správnej teploty na regulátore teploty.

Horúce zohrievanie (60 ° C - 90 ° C) - Zapnite generátor a údiacu jednotku a nastavte elektronický ovládací panel na požadovanú teplotu.

Pripomenutie pravidiel používania

- Pri údení veľmi tučných jedál pravidelne kontrolujte stav naplnenosti misky na tuk. Je vhodné ešte pridať kovovú misku pod tučnejší kus mäsa, aby do nej odkvapkával prebytočný tuk.

Pri naplnení misky tukom okamžite vymeňte za ďalšiu kovovou misku.

Generátor dymu

1. Veko
2. Zásobník na drevenú štiepku
3. Vypínač podávača a horáku
4. Poistka
5. Napájací kábel
6. Horák (vyhrievanie)
7. Podávač štiepky
8. Západka
9. Kryt horáku

Po zapnutí generátoru dymu sa podávač (7) začne otáčať a súčasne sa horák (6) začne ohrievať.
Podávač rovnomerne prepravuje štiepku šnekovým podávačom (2) k horáku, kde začnú tlieť. Tlejúca štiepka je tlačená cez celú dĺžku horáku (6), kde na konci spadnú do nádoby naplnenej vodou.

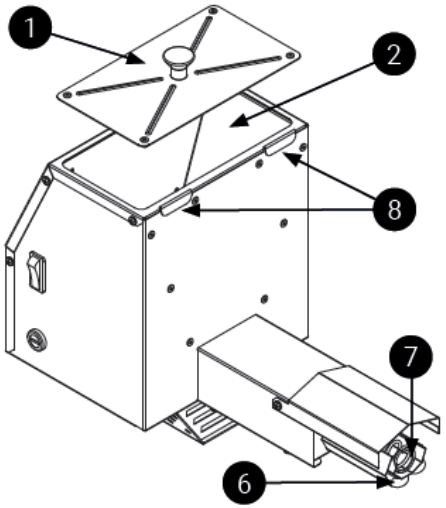

Pravá strana

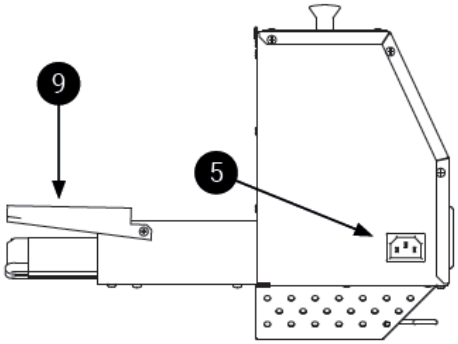

Ľavá strana

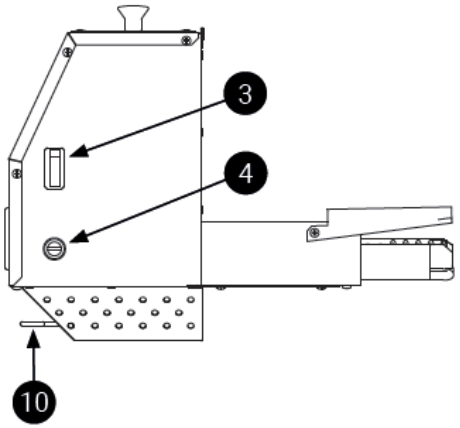

Použitie udiarne nevyžaduje žiadne špeciálne dovednosti a perfektné údenie je dosiahnuté pomocou minimálneho zapájania sa.

1. Spínač generátora dymu/sušičky
2. Spínač výhrevnej špirály
3. Displej regulátoru teploty
4. Nastavenie teploty
5. Zásuvka generátoru dymu
6. Zásuvka- pripojenie k sieti
7. Hlavný vypínač
8. Poistka
9. Elektrický konektor
10. Konektory pripojenia k udiarni

Predná strana

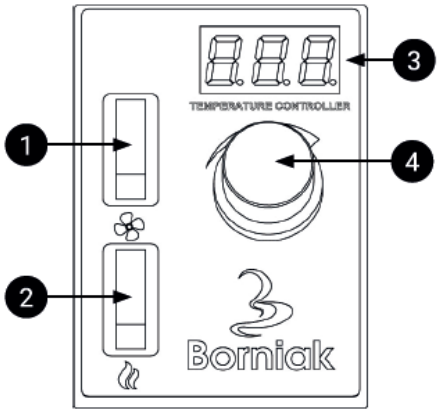

Zadná strana

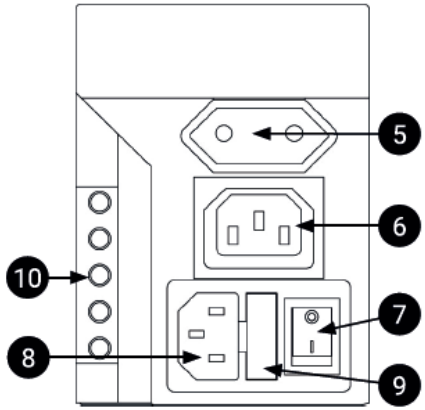

Spojení:

Pred pripojením napájacích káblov pripojte panel k udiarni v súlade s pokynmi v kapitole Montáž a inštalácia. Zásuvka (10) slúži k pripojeniu panelu s komorou udiarne. Pripojte sušičku do zásuvky (5) . Pripojte generátor dymu do zásuvky generátoru (6). Po pripojení zásuvky (5) [voliteľné] a zásuvky (6), pripojte napájací kábel do zásuvky (8).

Popis operácie:

Po pripojení káblov spustite zariadenie tlačítkom (7).

ZAPAMETAJTE SI:

Ak je zariadenie (7) zapnuté, udiareň sa zahreje na nastavenú teplotu.
Teplotu nie je možná nastaviť pod 0
Aby sa udiareň nezahrievala, nastavte teplotu pod vonkajšiu teplotu.

Zapnutie generátoru dymu:

Pred zapnutím sa uistite, že generátor je nainštalovaný podľa návodu v kapitole Montáž a inštalácia.
Aktivujte ovládací panel pomocí tlačítka (7),
Zapnite generátor dymu pomocou spínača (2) na ovládacom paneli.

Zapnutie sušičky (voliteľné):

Pred zapnutím sa uistite, že sušička je pripojená k udiarni v súlade s pokynmi. (Pamätajte: sušička nesmie byť prepojená s generátorom dymu!)
Aktivujte ovládací panel pomocou tlačítka (7)
Sušičku zapnite vypínačom (1) na ovládacom paneli.

OVLÁDANIE ELEKTRONICKÉHO RIADIACEHO PANELA

(UWD Simple, UWDS Simple, BBD Simple, BBDS Simple)

Elektronický regulátor teploty pracuje na princípe dosiahnutia požadovanej hodnoty cyklickým zapínaním a vypínaním výhrevného telesa. To zaisťuje stabilnú teplotu.

Zmena nastavenej teploty sa prevádza stlačením tlačítka a nastavením požadovanej teploty na displeji a potvrdením ďalším stlačením tlačítka.
Po správnom potvrdení teploty začujeme zvuk potvrdzujúcich nastavení.

STLAČENIE NASTAVENIE TEPLOTY OTOČENÍM STLAČENIE

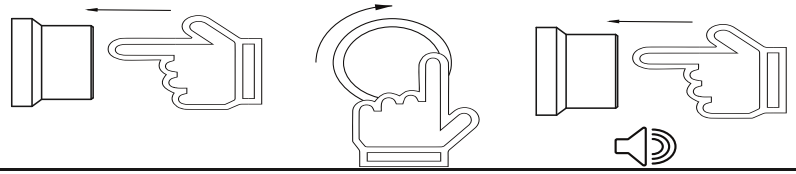

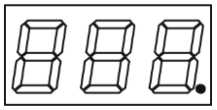

Pravá dolná bodka označuje činnosť ohrievača.
Light's On - ohrievač pracuje neustále
Bliká - ohrievač pracuje cyklicky
Svetlo nesvieti - vyhrievanie nefunguje

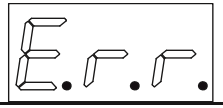

Chyba: poškodený alebo nesprávny typ teplotní sondy. Vypnúť zariadenie. Odpojte napájací kábel od zdroja napájania. Porucha by mala byť nahlásená predajcovi alebo servisu.

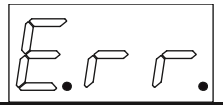

Chyba nezistený alebo chybný typ teplotnej sondy. Vypnúť zariadenie. Odpojte napájací kábel od zdroja napájania. Porucha by mala byť nahlásená predajcovi alebo servisu.

Trvalý akustický signál znamená, že maximálna teplota je prekročená. Buďte opatrní, môže to byť zapôsobené plameňom!
Pamätajte: Pri príprave tučného údeného mäsa umiestnite ďalšiu misku na odkopávajúci tuk.

KOMENTÁR

- Pokiaľ nepoužívate adaptér pre dymenie za studena, môže teplota v komore vystúpiť na 70°C v závislosti na modeli udiarne a poveternostných podmienkach. Je to preto, že generátor dymu produkuje teplo pri spaľovaní drevenej štiepky, čo zvyšuje teplotu vo vnútri zariadenia.
- Pri prvom dosiahnutí nastavenej teploty je možné ju prekročiť o 10–15%. Nejedná sa o poruchu ovládača.
- Pri vysokých teplotách nad 100 ° C môže dosiahnutie nastavenej teploty trvať dlhšie kvôli spomaleniu procesu ohrevu.

Štiepka

Druh údenárskych štiepok má zásadný vplyv na chuť, vôňu a farbu výrobkov, ktoré údime. Sú ako korenie - v závislosti na druhu dreva, z akého boli vyrobené, sa jedny hodia skôr k rybám, iné k bravčovému a ďalšie k hydine. Najväčšou zábavou je miešanie rôznych štiepok, vďaka čomu vytvárame vlastné receptúry. Pamätajme však na jedno - musíme mať istotu, že spaľované piliny sú úplne prírodné - bez chemických prímesí, prachu a akýchkoľvek nečistôt. Štiepky značky Borniak predstavujú najvyššiu kvalitu – sú bez nečistôt, majú správnu granuláciu, príslušnú vlhkosť a v dôsledku vysokú dymotvornosť. Náš výrobok bol starostlivo vybraný a pripravený z najlepšieho dreva. Údené výrobky pripravené na našich štiepkach sa vyznačujú stabilnou farbou a dokonalou, prírodnou chuťou.

Buková štiepka Používa sa ku každému druhu údenia. Nenahraditeľná v prípade bravčového, rýb a hydiny. Zaisťuje mäsu jasnú, zlatavú farbu.

Jelšová štiepka Používa sa k údeniu všetkých druhov mäsa a rýb. Zaručí krásnu farbu, od tmavo zlatej až po hnedú. Jej výnimočná aróma preniká hlboko do pokrmov.

Dubová štiepka Potraviny údené s ich pomocou sú nasýtene príťažlivou chuťou s ľahkým nehorknutým a karamelovým zakončením. Dubová štiepka zafarbí výrobky dohneda.

Brezová štiepka Zafarbuje údené výrobky na krásnu zlatavú farbu a spôsobuje, že získavajú jemné a zároveň zvodné aróma.

Čerešňová štiepka Najlepšia je na hydinu, hovädzinu a sviečkovú, jahňacinu a bravčovinu. Použitím tejto štiepky získate veľmi jemnú chuť s ľahkým ovocným aróma.

Jablková štiepka Pridá mäsu prirodzenú údenú sladkosť, ktorá výborne doladí ryby, morské plody a hydinu.

Slivková štiepka Slivková aróma je ideálna pre zaúďovanie, hydinového a bravčového mäsa.

Údržba:

- Je dôležité vyčistiť misku s vyhorenou štiepkou každé 2 hodiny.
- Misku vždy vracajte do udiarne s novou vodou.
- Pokiaľ zistíte veľké znečistenie odkapávacieho plechu, je nutné ju bezpodmienečne ihneď vyčistiť.

Dôležitá je údržba po každom použití udiarne.

- Pred čistením po údení nechajte udiareň úplne vychladnúť.
- Nepoužívajte k ochladzovaniu udiarne vodu, môžete si spôsobiť popáleniny či opareniny. **(Vždy používajte nehorľavé rukavice, ktoré chránia ruky.)**
- Údiace rošty, vnútornú misu a ostatní zašpinené diely očistite po každom použití. Najdôležitejšie čistenie je s odkvapávacím plechom, ktorý sa musí poriadne vyčistiť od prebytočného tuku.
- Údiaci rošt a vnútorná misa sú vhodné do umývačky riadu.
- Odstráňte zbytky potravín a zbytky tuku z udiarne.
- Vonkajší plášť udiarne čistite kartáčom alebo vlhkou utierkou, nie však prúdom vody, pretože obsahuje elektronickú jednotku.
- Generátor dymu musí byť tiež udržiavaný a čistý. Pokiaľ voľné odštepky zostali v generátore dymu, musíme ich odstrániť.
- Vyčistite aj komín (v horní časti udiarne), aby bolo zaistené otváranie, nesmie byť komínová klapka obalená vrstvou alebo prilepená.
- Tesnenie dverí otriete teplou vodou.
- Všetky pokyny uvedené v tomto manuáli musia byť dodržané, aby bola zaistená bezpečná prevádzka udiarne.

Poznámka: Počas prevádzky zariadenia sa na podávači štiepky môže usadiť uhlíková vrstva. Tá by sa mala po 8 hodinách prevádzky generátoru odstrániť pomocou škrabky alebo iného tupého nástroja. Pokiaľ neodstránite uhlíkové usadeniny, môže to mať za následok zlú funkciu zariadenia a v najhoršom prípade jeho poškodenie. Pri čistení sa uistite, že nepoužívate žiadne čistiace prostriedky obsahujúce chlór, bielidlá alebo silné kyslé alebo zásadité činidlá. Pred použitím čistiaceho prostriedku dopočujeme, aby ste previedli skúšku tohoto prostriedku na najmenej viditeľnom mieste, ktorý má byť vyčistený.

Pri vznietení udiarne nebude bratý ohľad na reklamáciu udiarne, jedná sa o chybu a zlú údržbu zo strany zákazníka.

ZÁRUKA

Nákupom produktu Borniak u predajcu ste získali na produkt zo strany výrobcu záruku na 2 roky. Borniak poskytuje 2-ročnú záruku od dátumu nákupu proti výrobným vadám v prípade, že výrobok bol vždy používaný v súlade s pokynmi k jeho používaniu. Záruka sa vzťahuje výhradne na odstránenie závad, ktoré pri použití v súlade s určením preukázateľne súvisia s vadami materiálu alebo výrobnou vadou. Ihneď po obdržaní produktu skontrolujte, či výrobok funguje a nevykazuje závady. Pokiaľ by kúpený produkt mal neočakávanú závadu, rešpektujte prosím nasledujúci postup. Obráťte sa do 30 dní od odhalenia závady na vášho predajcu s dokladom o predaji s dátumom nákupu. Nahláste výrobné číslo výrobku a popíšte situáciu závady produktu.

Závadu na záruku nemôžeme uznať v nasledujúcich prípadoch:

- Obvyklé opotrebenie pri použití v súlade s určením.
- Závady a/alebo škody z dôvodu nesprávneho neodborného používania alebo použitia v rozpore s určením a aj také z dôvodu neodbornej inštalácie, montáže a pokusov o opravu neautorizovanými osobami.
- Závady a/alebo škody z dôvodu nedodržiavania návodu k obsluhe alebo pokynov k prevádzke / údržbe (ako napríklad poškodenie chybnou montážou alebo neodborným čistením povrchu údiaceho roštu atď.).
- Zmeny farby a poškodenie produktu (napr. farebného povrchu) vplyvom počasia (aj krúpami,búrkami), neodborným skladovaním produktu (bez ochrany pred poveternostnými vplyvmi) alebo neodborného používania chemikálií.
- Závady, ktoré zjavne neobmedzujú použitie v súlade s určením alebo používaním produktu.
- Obecne na opotrebiteľné diely, údiaci rošt, misku, špirálu a tesnenie.
- Hrdza, deformácia či zmena zafarbenia dielov (hlavne diely z nerezovej oceli) sú prirodzeným opotrebením pri používaní a za žiadnych okolností nemôžu byť považované za výrobné vady.
- Závady a/alebo škody z dôvodu úprav, použitia v rozpore s určením alebo svojvoľného poškodenia.
- Závady a/alebo škody z dôvodu neodbornej údržby a opráv.
- Závady a/alebo škody z dôvodu neprevádzania pravidelnej údržby.
- Závady a/alebo škody, ktoré vznikli pri prvotnej preprave.
- Závady a/alebo škody z dôvodu vyššej moci.
- Závady a/alebo škody z dôvodu opotrebenia pri profesionálnom používaní (hotely, gastronómie, akcie atď.).

Borniak vylučuje iné nároky zákazníka, než tie, ktoré sú výslovne uvedené v týchto záručných ustanoveniach, pokiaľ neexistuje povinný zákonný záväzok alebo ručenie. Obzvlášť to platí aj pre nároky na náhradu škody z dôvodu nesplnenia, náhrady následných škôd v súvislosti s vadou, ušlého zisku a škôd pri preprave, ktoré neboli nahlásene predajcovi v lehote 30 dní po obdržaní produktu.

Produkty Borniak sa neustále ďalej vyvíjajú. Zmeny produktov sa preto môžu uskutočniť bez predchádzajúceho oznámenia.
Po dobu trvania opravy nie je nárok na náhradný produkt.
Pri reklamácii sa nepredlžuje záruka, ani nezačne záruka od začiatku.
Vymenené diely prechádzajú do vlastníctva Borniak.
Pri výmene produktu začína záručná doba od začiatku.

Spoločnosť Borniak a distribútor Gyron-Hyfa, s.r.o nenesú zodpovednosť za žiadne zvláštne, nepriame či následné škody.
Spoločnosť Borniak a distribútor Gyron-Hyfa, s.r.o neoprávňuje žiadne osoby či spoločnosti k preberaniu akýchkoľvek záväzkov či zodpovedností v súvislosti s inštaláciou, používaním, odstraňovaním, vracaním či náhradou ich zariadení.

Spoločnosť Borniak a distribútor Gyron-Hyfa, s.r.o neprijímajú zodpovednosť za náhodné alebo následné škody na majetku alebo osobách spôsobené používaním tohoto produktu. Nech už je voči spoločnosti Gyron-Hyfa, s.r.o uplatnený nárok na základe porušenia tejto záruky alebo akéhokoľvek iného typu záruky vyjadrenej alebo predpokladanej zákonom, výrobca ani distribútor v žiadnom prípade nenesú zodpovednosť za žiadne zvláštne, nepriame, následné alebo iné škody akejkoľvek povahy, ktoré by presahovali zmysel pôvodného nákupu tohoto produktu. Všetky záruky výrobcu sú uvedené v tomto dokumente a nevznikajú voči výrobcovi žiadne nároky na akúkoľvek záruku alebo zastúpenie.

SERVISNÝ LIST UDIARNE BORNIAK

Borniak

Dátum predaja výrobku: .....

Predajca: .....

Adresa: .....

Typ udiane: ..... Sériové číslo: .....

Zákazník:

Meno: ..... Priezvisko: .....

E-mail: ..... Telefón: .....

Adresa: .....

Predajca oboznámil zákazníka s obsluhou udiarne, bezpečnostnými podmienkami a informáciami k prevádzke udiarne. Návod v slovenskom jazyku bol dodaný spolu s faktúrou. Dovozca ani predajca nenesú zodpovednosť za žiadne zvláštne, nepriame či následné škody spôsobené nedbalou obsluhou alebo montážou udiarne vo vnútri budov a reštaurácii.

Podpis predávajúceho: ..... Razítko: .....

Poznámky:

GYRON

hydinárska farma

1991